DIN ISO 2178-1c (grob)	
Maß in mm	Toleranz in mm
0,5 bis 3	± 0 2
3 bis 6	± 0 3
6 bis 30	± 0 5
30 bis 120	± 0 8
120 bis 400	± 1 2
400 bis 1000	± 2

ANSCHLUSSSTECKER / CONNECTOR AMP FASTIN/FASTON (180941)

ANSCHLUSS KONTAKTE (6,3x0,8)		TERMINALS (6,3x0,8)
(1) (+) PLUS	(02)	POSITIV
(2) (S) SIGNALEINGANG		SIGNAL INPUT
(3) (-) MASSE		GROUND

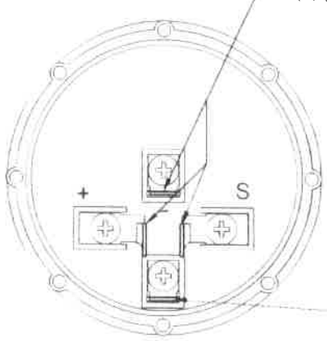

BELEUCHTUNG (1 - 13,8V DIMMBAR)
ILLUMINATION (1 - 13,8V TO DIM) (02)

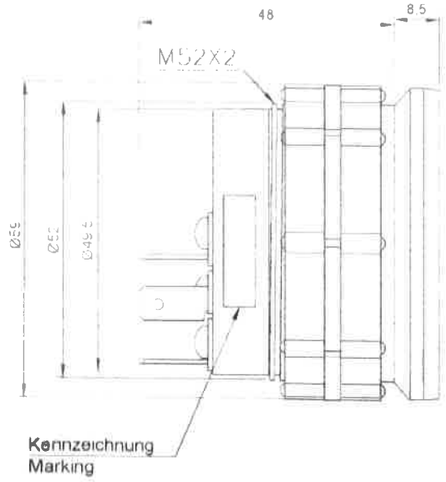

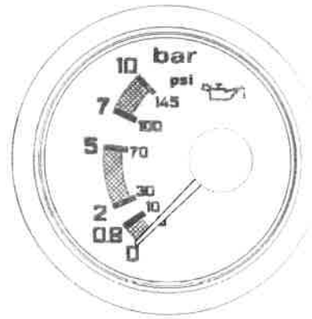

FRONTRING	FLACH, SCHWARZ
BLENDRING	SCHWARZ MATT RAL9005 DURCHLICHT
GLAS	PLAN
ZEIGER	ROT. NABE KUNSTSTOFF SCHWARZ DURCHLICHT
ZIFFERBLATT	GRUND SCHWARZ MATT RAL 9005, AUFDRUCK WEISS RAL 9010
	BEREICH 0 8 BIS 2bar UND 5 BIS 7 bar GELB RAL1021
	BEREICH 2 BIS 5 bar GRÜN RAL 6018
	BEREICH 0 BIS 0,8 bar UND 7 BIS 10 bar WEISS RAL 9010
	MARKIERUNG BEI 0.8 UND 7 bar ROT RAL 2002
	DURCHLICHT BELEUCHTET
GEHÄUSE	KUNSTSTOFF KLEMMRING
BEFESTIGUNG	KUNSTSTOFFRING
(02) BETRIEBSSPANNUNG	10,5 V BIS 15 V
BETRIEBSTEMPERATUR	- 25°C BIS +65°C
BELEUCHTUNG	LED, WEISS
SCHUTZKLASSE	GEHÄUSE IP54. (IEC 60529)
	ELEKT. ANSCHLUSS IP00
KENNZEICHNUNG	ROAD TEILENUMMER / SPANNUNG / DATUM
GEWICHT	ca 80g

FRONTRING	FLAT, BLACK
ESCUTCHEON	DULL BLACK BACKLIGHT
GLASS	FLAT
POINTER	RED, HUB BLACK PLASTIC NIGHT DESIGN
DIAL FACE	BACKGROUND DULL BLACK RAL 9005, PRINTING WHITE RAL 9010
	RANGE 0.8 TO 2bar AND 5 BIS 7 bar YELLOW RAL1021
	RANGE 2 TO 5 bar GREEN RAL 6018
	RANGE 0 TO 0,8 bar AND 7 TO 10 bar WHITE RAL 9010
	MARKING AT 0.8 AND 7 bar RED RAL 2002
	NIGHT DESIGN ILLUMINATED
BODY	PLASTIK WHITE
INSTALLATION	PLASTIK CLAMP RING
(02) OPERATING VOLTAGE	10,5 V TO 15 V
OPERATING TEMPERATURE	- 25°C TO +65°C
ILLUMINATION	LED, WHITE
PROTECTION	BODY IP54. (IEC 60529)
	ELECTR. CONNECTION IP00
MARKING	ROAD PARTNUMBER / VOLTAGE / DATE
WEIGHT	ca 80g

SENSOR	4mA BIS 20mA
MOTOREN	ALLE ROTAX FLUGZEUGMOTOREN, 912A,912F,912UL, 912S,912ULS,914f,914UL
SENSOR	4mA TO 20mA
ENGINES	ALL ROTAX AIRCRAFT ENGINES, 912A,912F,912UL, 912S,912ULS,914f,914UL

Funktionstabelle / Table of references			
Anzeige/Indication (bar)	*0	*5	*10
Eingangsstrom / Input current (mA)	4	12	20

* PRUEFWERTE TEST BEI +20°C ±3°C & Up=13,8V ±0 1V
Toleranz ± 3,6° <

* CALIBRATION POINTS, TEST AT +20°C ±3°C & Up=13 8V ±0,1V
TOLERANCE ± 3,6° <

ROAD

And.-Nr./ Rev.-no.	Beschreibung/ Description	Datum/ Date	Name/ Name
02	Spannungsbereich	15.03.12	SG
01	Gewicht, Anschluss	30.09.11	AJ

	Datum	Name
Bearb	30.09.11	Joachim
Gepr	30.09.11	Girrbach
Norm	30.05.11	Girrbach

TOLERANZ/TOLERANCE
Beiraßungen ohne Toleranzangaben sind nach DIN ISO 2178-1 ausgeführt.
Dimensions without tolerance are according to DIN ISO 2178-1.

Benennung / Part name
Druckanzeige elektr.
Pressure gauge electr.

Zeichnungs-Nr./Drawing no.: Z30 1050

Format/Size: CAD / DIN-A3

Maßstab/Scale: 1:1 | Blatt/Sheet: 1 / 1

Teile-Nr./Part no.: IE61.2B35.2201 | Rev 02